PAA
SILK STONE

SILK STONE

PAA является латвийской компанией, которая производит технически безупречные, визуально привлекательные и современные ванны, раковины, душевые поддоны, мебель и другие элементы интерьера ванных комнат. Мы первыми в Латвии освоили новую технологию и создали материал под названием SILKSTONE.

Что такое SILKSTONE?

SILKSTONE – это композитный материал нового поколения, который объединяет в себе противоположные свойства: шёлковую на ощупь поверхность и твёрдость камня. SILKSTONE – современная альтернатива мрамору, которая сохраняет величественный вид, но превосходит мрамор по функциональным свойствам. Классический SILKSTONE белый и шёлково-матовый, но возможно изготовление и других оттенков.

В основе SILKSTONE природный материал – боксит, который перерабатывается, смешивается в вакууме с полиэфирными смолами и затвердевает при высоких температурах.

Где применяют SILKSTONE?

Из данного материала производят идеальные визуально и с точки зрения геометрии раковины, ванны, столешницы, мебельные фасады, напольные и настенные покрытия, декоративные элементы для лестничных перил и другие элементы интерьера.

SILKSTONE отлично пригоден для помещений интенсивного пользования: кафе и гостиниц, торговых центров, бюро и производственных зданий, школ и медицинских учреждений. Практичен, надёжен и удобен в обслуживании.

Какой он SILKSTONE?

- ✓ **ВОДОСТОЙКИЙ**, не впитывает воду.
- ✓ **ЖАРОПРОЧНЫЙ**, не теряет свои свойства даже при 100°C.
- ✓ **ГИГИЕНИЧНЫЙ**, поверхность гладкая, без пор - он не впитывает красящие вещества, например, вино или кофе.
- ✓ **ХИМИЧЕСКИ СТОЙКИЙ** ко всем бытовым растворителям, кислотам и моющим средствам.
- ✓ **БЕЗВРЕДНЫЙ** - применим в медицине и прямом контакте с пищей.
- ✓ **ТВЁРДЫЙ** - его трудно поцарапать. В отличии от керамики он ударопрочен.
- ✓ **НЕ ЖЕЛТЕЕТ**, поскольку материал устойчив к УФ-излучению.
- ✓ **ОГНЕУПОРНЫЙ** - применим в местах с повышенными требованиями пожароопасности. Самозатухающий, поскольку при сверхвысоких температурах выделяет воду.
- ✓ **ЭКОЛОГИЧНЫЙ** - материал поддаётся вторичной переработке. В перемолотом виде возможно применять для производства новых изделий из SILKSTONE.

Как ухаживать за SILKSTONE?

SILKSTONE легко очищается влажной абразивной губкой и бытовыми моющими средствами. Таким образом он длительно сохраняет свою естественную матовость. SILKSTONE – полностью восстанавливаемый материал путём полировки или, при более значительных повреждениях, путем заполнения новым составом SILKSTONE.

SILK STONE

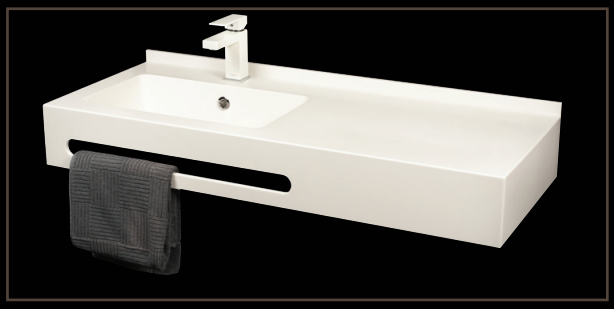

SILKSTONE

Стандартное исполнение

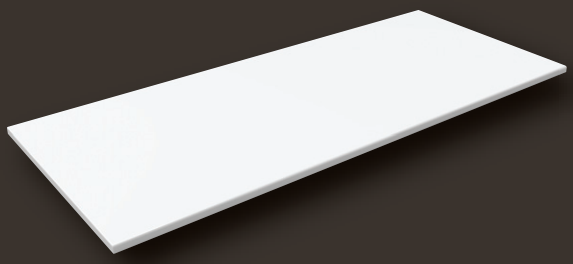

CREDO

Технические возможности обработки листа SILKSTONE

Размеры листа и возможности подрезки в размер (мм):

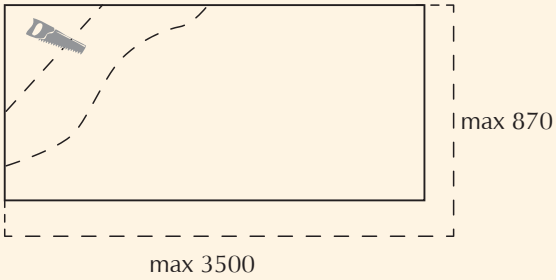

Толщина листов SILKSTONE (мм):

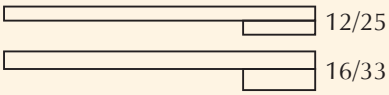

Толщина монолитных листов SILKSTONE (мм):

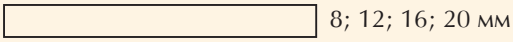

SILKSTONE + МДФ (мм):

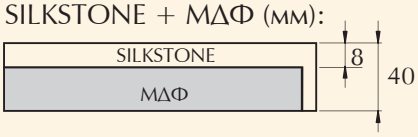

Высота передней и боковой панели (мм):

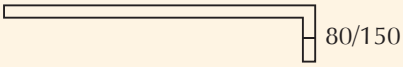

Широкий передний и боковые края можно изготовить только для столешниц с прямыми формами.

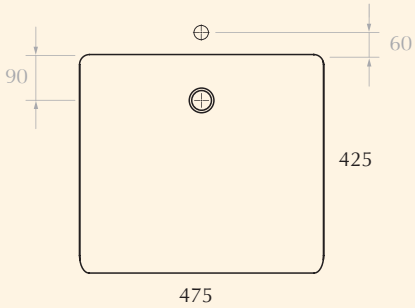

Допустимая толщина поверхности (в мм):

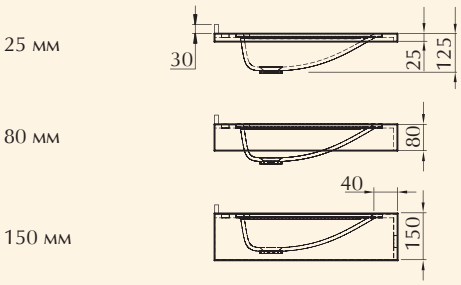

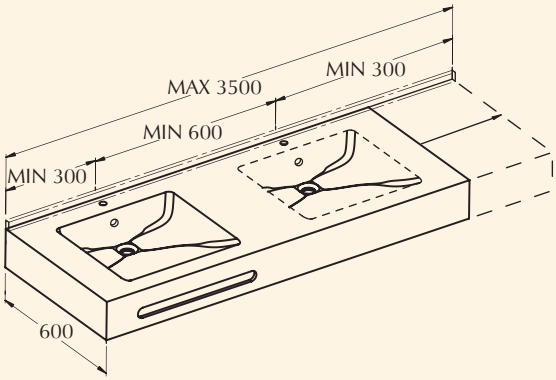

РАА оставляет за собой право на несущественные изменения в конструктивном и визуальном исполнении своей продукции.
Допустимое отклонение по длине и ширине +/- 5 мм на один метр длины.

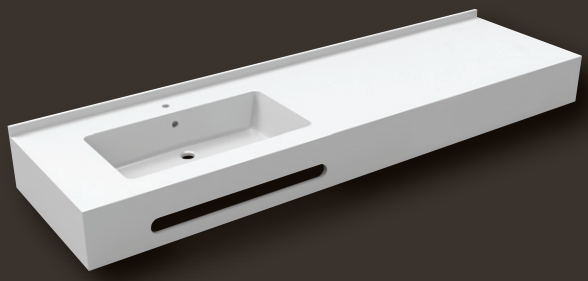

OPUS

MODO

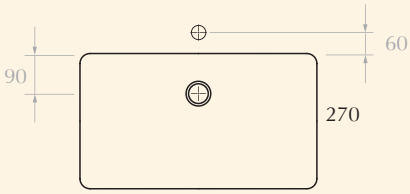

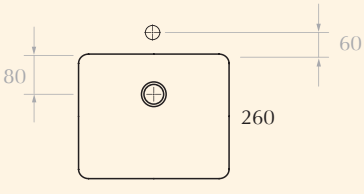

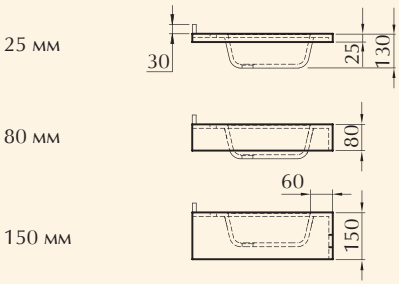

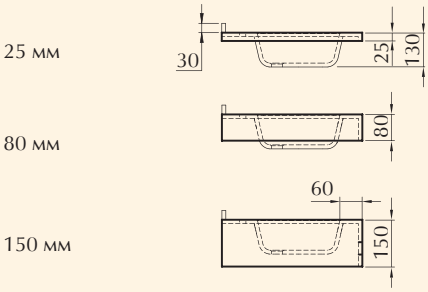

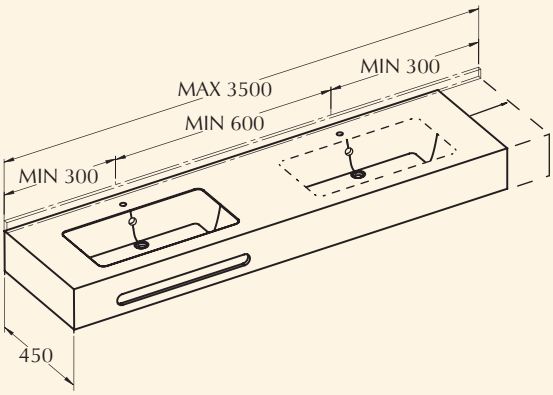

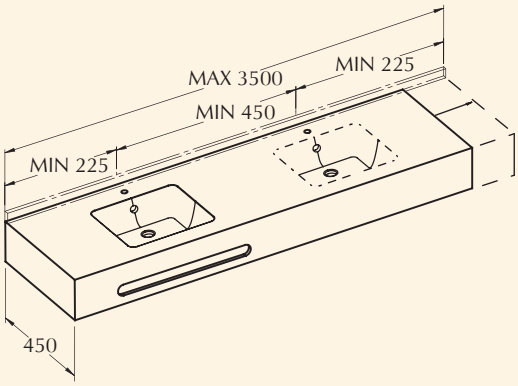

Кронштейны

Кронштейны для поверхностей шириной 450 и 500 мм

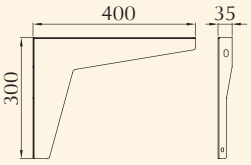

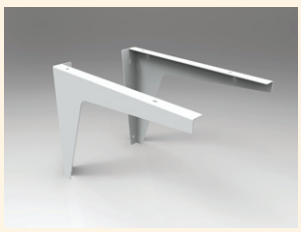

Кронштейны для поверхностей шириной 600 мм

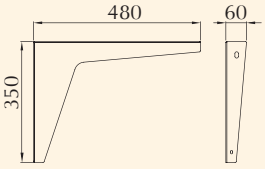

При установке раковины максимальное расстояние между точками опоры не должно превышать 1000 мм.

ROUND

OVO

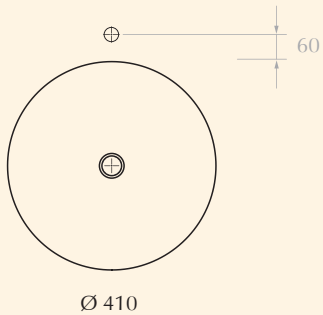

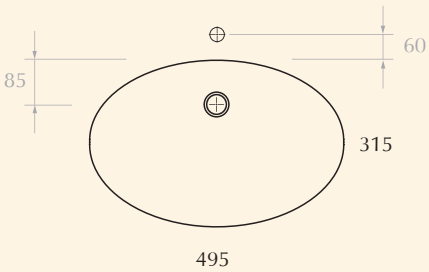

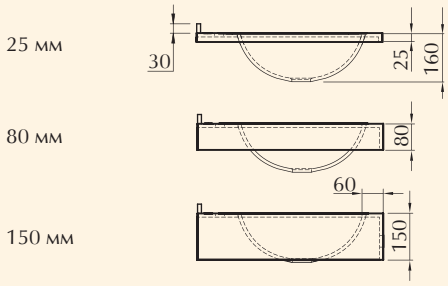

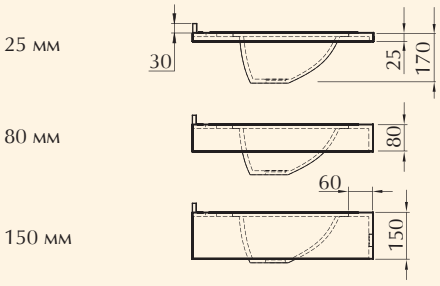

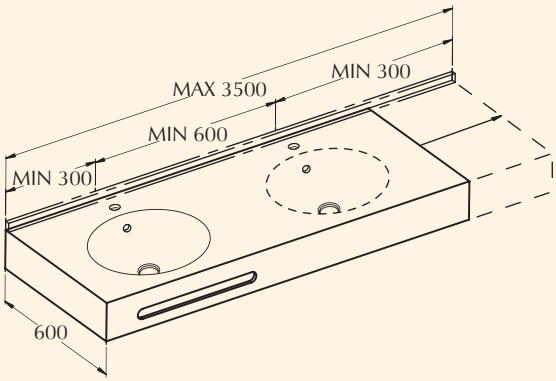

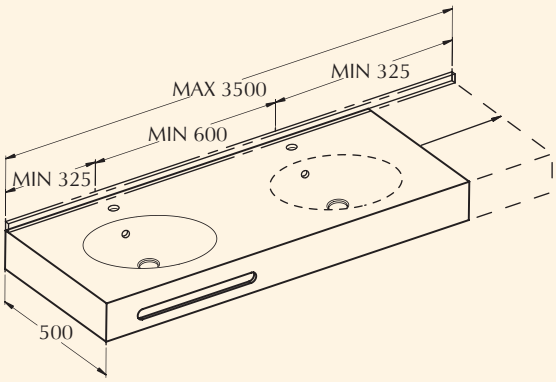

Дополнительные возможности для поверхностей Silkstone:

- ✓ Пристенная планка
- ✓ Полотенцедержатель (врезается в передний борт или в поверхность столешницы)
- ✓ Отверстие для дозатора жидкого мыла
- ✓ Отверстие для держателя салфеток
- ✓ Отверстие для мусорника

Полотенцедержатель возможен только в широком переднем или боковом краю высотой 150 мм.

PIANO

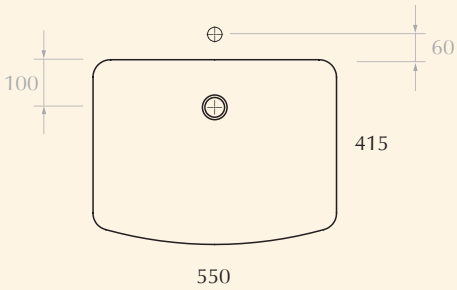
60
100
415
550

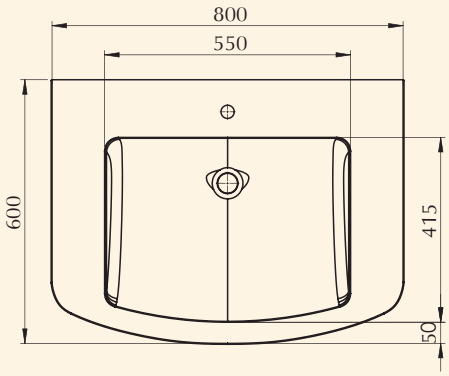
800
550
600
415
50

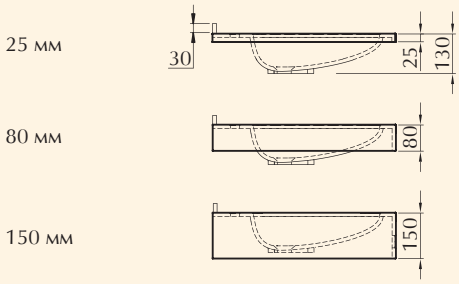
25 мм
30
25
130
80 мм
80
150 мм
150

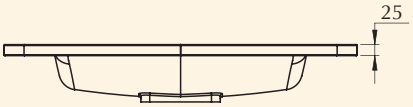
25

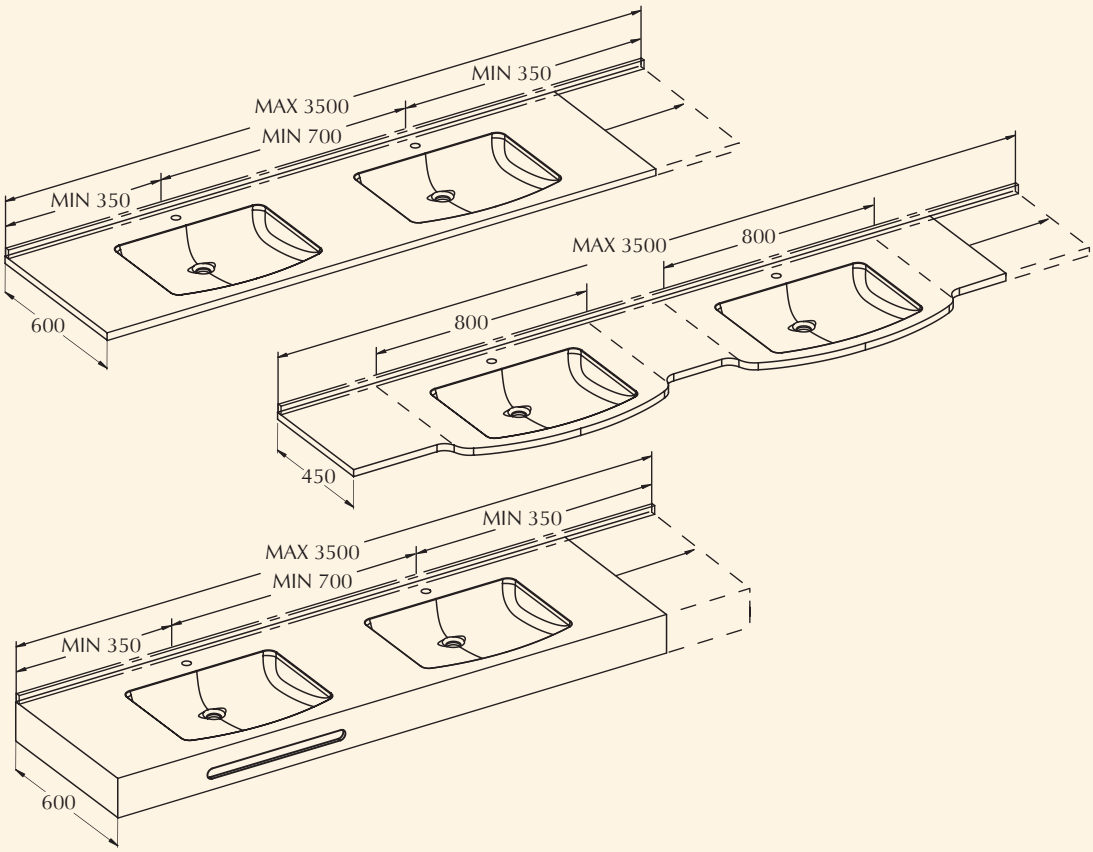
MIN 350
MAX 3500
MIN 700
MIN 350
600
MAX 3500
800
800
450
MIN 350
MAX 3500
MIN 700
MIN 350
600

ООО “РАА”
Ул. Унияс 12А, г. Рига
LV – 1084, Латвия
Тел.: +371 67830918
Факс: +371 67830928
Эл.почта: export@paa.lv
www.paabaths.com